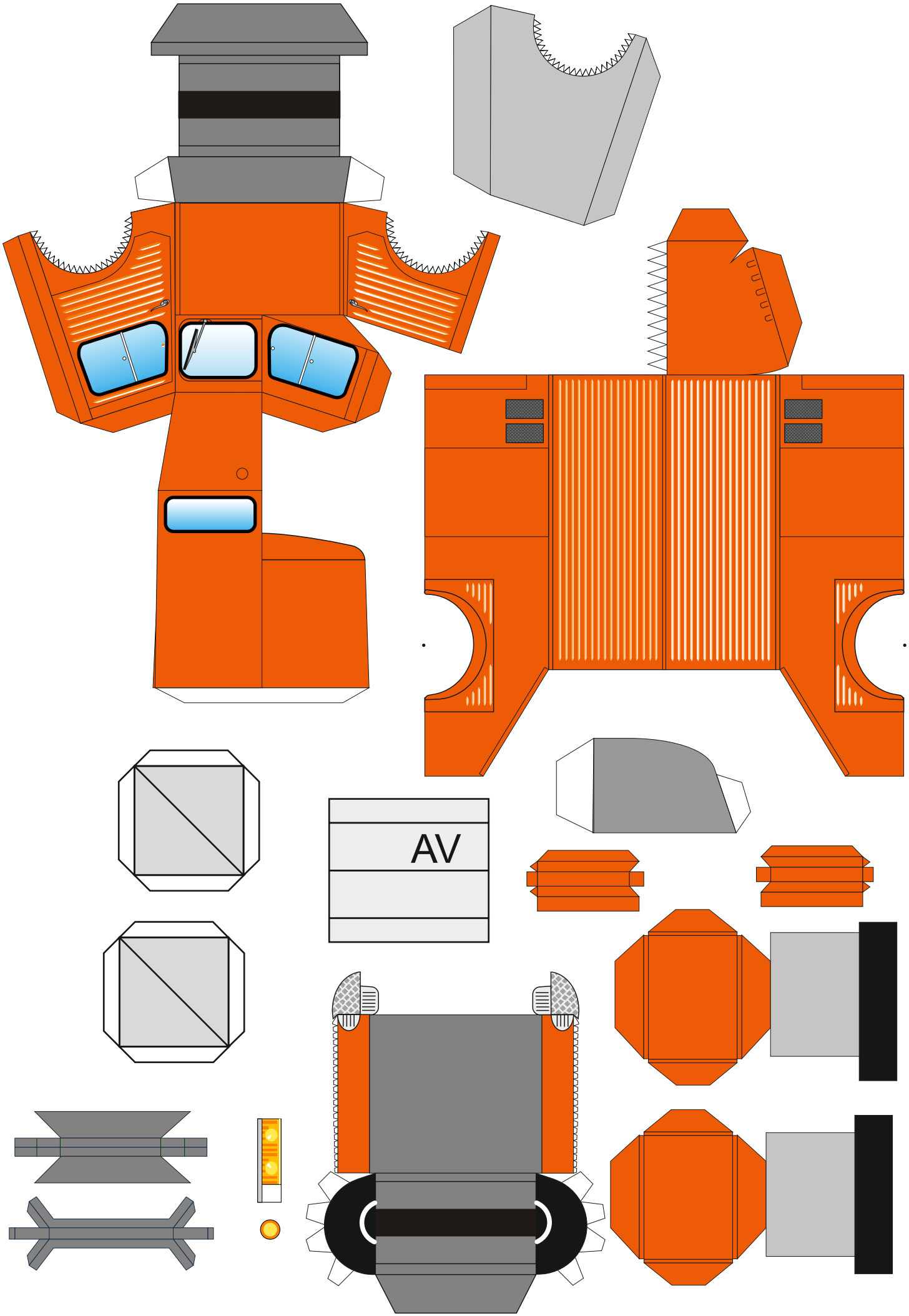
AV

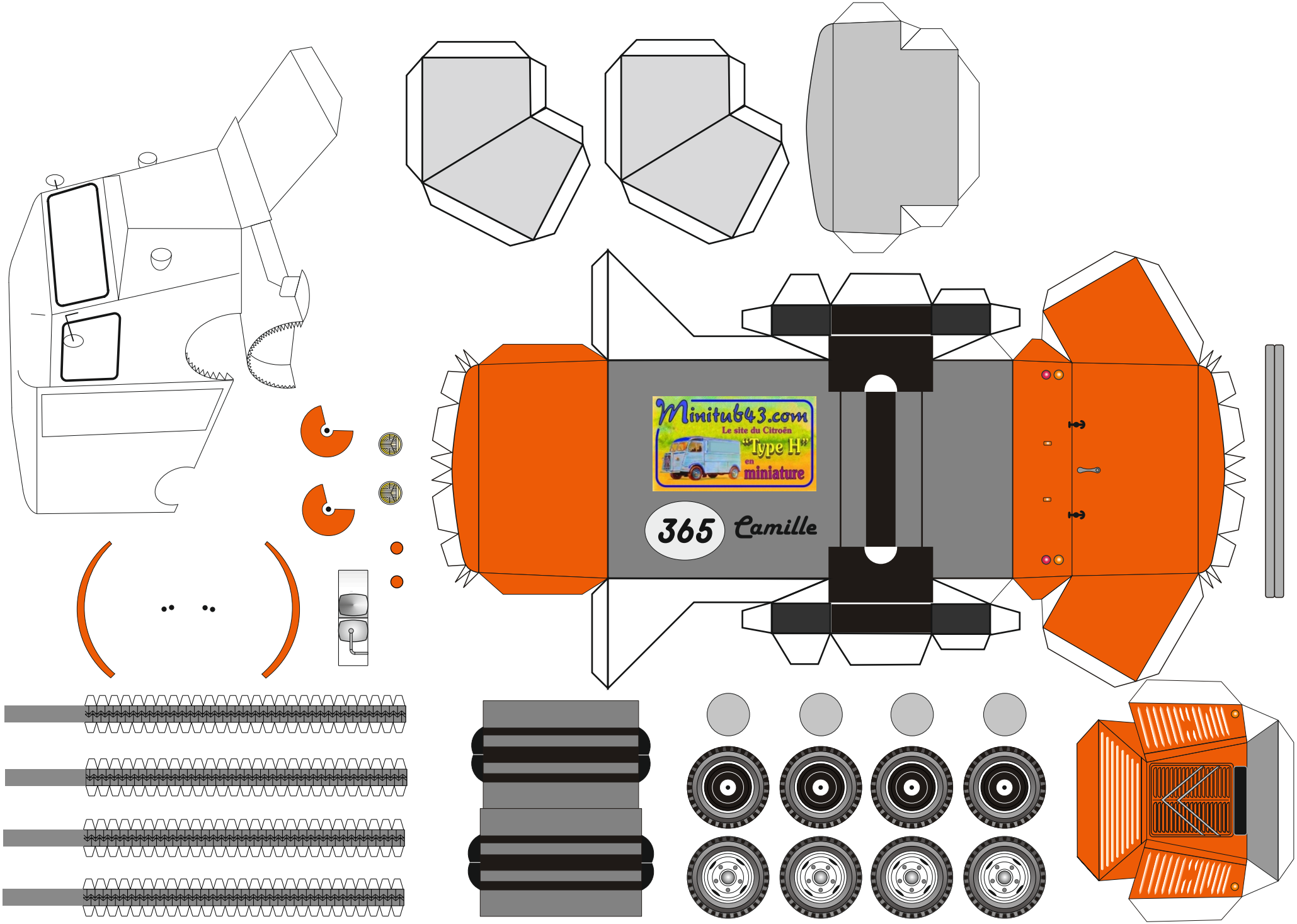
Minitub43.com
Le site du Citroën
"Type H"
en
miniature
365
Camille